AcuraGlobal®
The Identification Company

SELO DE AcuraGlobal QUALIDADE TOTAL

AcuTag UHF Ironside Slim

O Ironside Slim foi desenvolvido para suprir a necessidade do mercado de um tag de baixo custo, dimensões reduzidas e alta resistência, podendo ser acoplado em qualquer superfície metálica, por meio de adesivo ou mecanicamente.

Código do Produto: 500.493

Aplicações

O AcuTag UHF Ironside Slim é a solução ideal para controle de ativos. Ele foi desenvolvido para ter uma ótima performance em superfícies metálicas e ainda manter um bom alcance em superfícies não metálicas. Seu encapsulamento permite que ele passe por ambientes severos, mantendo sua funcionalidade. A longa vida útil do Ironside Slim reflete em lucro na relação custo benefício, mais do que qualquer outro tag no mercado atual.

Dimensões [mm]

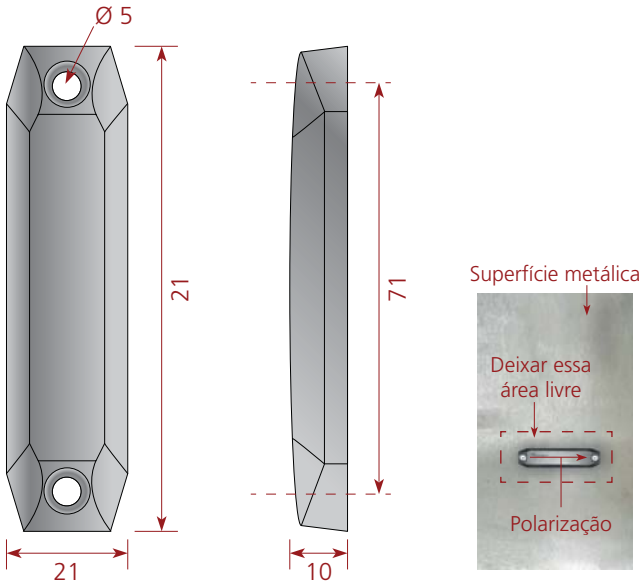

Especificações Técnicas

Características elétricas	
Tecnologia	UHF
Tipo	Passivo
Protocolo RF	EPCglobal Class 1 Gen 2/ISO 18000-6C
Frequencia de operação	860 - 960 MHz
Chip RFID	Impinj Monza4QT
Configuração de memória	64 bit TID 128 bit EPC 512 bit Memória de usuário
Distância de leitura*	Até 7m no metal Até 3,5m sem metal
Aplicações	Identificação veicular / Controle de Ativos
Tempo de vida**	Ilimitado
Características operacionais	
Superfícies aplicáveis	Superfícies metálicas
Encapsulamento	Plástico de alta resistência
Peso	14g
Dimensões	84 x 21 x 10 mm
Temperatura de operação	-35°C a +85°C
Grau de proteção	IP68
Fixação	Adesivo ou mecanicamente

* A distância de leitura pode variar com o tipo de Leitor, antena e ambiente de utilização do tag.
** Respeitando as especificações

Testes de Resistência

O Ironside Slim foi desenvolvido para ambientes com aproximadamente 24 horas de exposição à água salgada (10%), hidroxido de sódio (10%), ácido sulfúrico (10%) ou acetona (10%). Ele também suporta exposições prolongadas ao óleo mineral.

A ACURA pode, sem aviso prévio, realizar alterações ou melhorias aos produtos, assim como interromper sua comercialização.

e-mail: sales@acuraglobal.com I Tel.: +55 11 3028-4600 I www.ACURAGLOBAL.com