AcuraGlobal®
The Identification Company

SELO DE AcuraGlobal QUALIDADE TOTAL

AcuTag UHF Pico^{X} II

O AcuTag UHF Pico^{X} II é um dos menores tags UHF para metal do mundo, apresenta ótima performance e é especialmente indicado para aplicações em ferramentas, armas e aparelhos médicos.

Código do Produto: 500.366

Dimensões [mm]

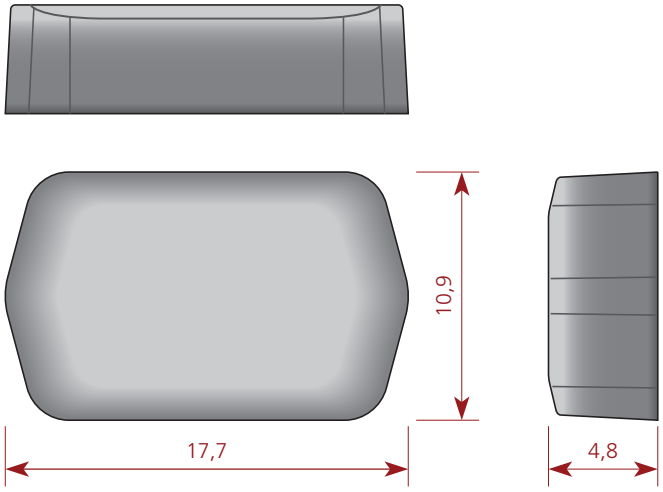

Padrão de Irradiação

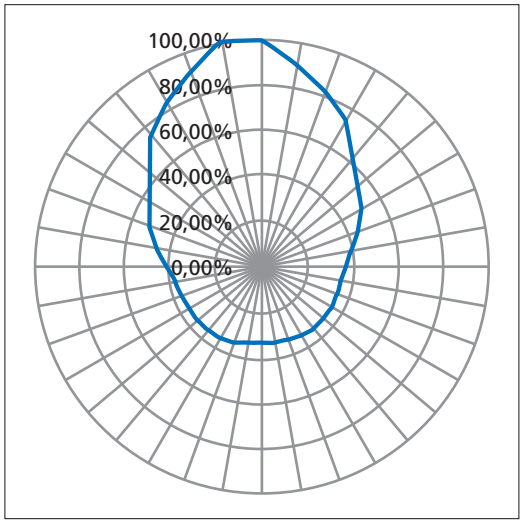

Especificações Técnicas

Características elétricas	
Tecnologia	UHF
Tipo	Passivo
Protocolo RF	EPC Class 1 Gen 2 ISO18000-6C
Frequencia de operação	866 - 954 MHz
Chip RFID	Alien Higgs-3
Configuração de memória	64 bit TID 96 bit EPC 512 bit Memória de usuário
Distância de leitura*	Até 2 m
Tempo de vida**	10 anos de retenção de dados 100.000 ciclos

Características operacionais	
Superfícies aplicáveis	Metal
Encapsulamento	Polímero de Nylon
Peso	2 g
Dimensões	17,7 x 10,9 x 4,8 mm
Temperatura de aplicação	-40°C a +150°C
Temperatura de operação	-30°C a +85°C
Choque térmico	-30°C a +85°C; em ciclo
Grau de proteção	IP68
Resistência a choque (queda)	1 m em concreto / granito até 200 ciclos
Resistência à Compressão	174 psi (1200 kPa)
Fixação	Adesivo ou Resina industrial

* A distância de leitura pode variar com o tipo de Leitor, antena e ambiente de utilização do tag.
** Respeitando as especificações.

A ACURA pode, sem aviso prévio, realizar alterações ou melhorias aos produtos, assim como interromper sua comercialização.

e-mail: sales@acuraglobal.com I Tel.: +55 11 3028-4600 I www.ACURAGLOBAL.com