AcuraGlobal®
The Identification Company

SELO DE AcuraGlobal QUALIDADE TOTAL

AcuTag ABS Stick Tag

Stick Tag, com um furo central, pode ser afixada a uma superfície não metálica para rastreamento, gravação de dados ou monitoramento geral.

Descrição

Nossa tag ABS Stick é feita de um encapsulamento plástico de ABS e é compatível com as mais populares tecnologias RFID de 125 KHz e 13,56 MHz. Com um furo central, o tag pode ser montado em superfície não metálica para aplicações de rastreamento de ativos e controle de inventário.

Aplicação

- Gestão de ativos
- Controle de inventário
- Gestão de árvores
- Tempo e controle de ponto

Dimensões [mm]

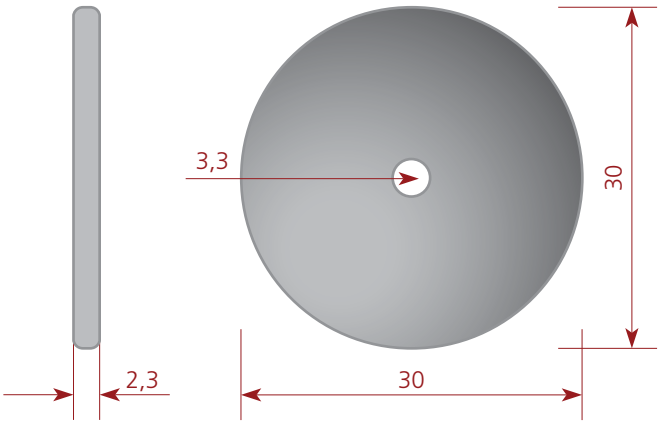

Especificações técnicas

Características elétricas	
Tecnologia	LF ou HF (125 kHz ou 13,56 MHz)
Tipo	Tag
Modulação	ASK
Frequência de operação	125 kHz ou 13,56 MHz
Chip RFID	**125 KHz**: EM4200, EM4100, EM4135, ATA5567, ATA5577, T5557, HITAG 1, HITAG 2, HITAG S256, HITAG S2048, GK4001. **13.56 MHz:** MIFARE S50 (1K), MIFARE S70 (4K), MIFARE Ultralight, MIFARE DESFire V0.6, I.Code SLI, iCode SLIX, MIFARE 1K compatível (SLE 66R35), Tag-it Plus(2048), Tag-it Pro(256), Tag-it Standard(256), LEGIC MIM256, LEGIC MIM1024, LEGIC Supertag, FeliCa RCS919, SR176, SRIX4K, LRI64, SRF 55V02S, SRF 55V10S, MB89R118B.
Distância de leitura	Depende do leitor
Tempo de vida*	Ilimitado
Características operacionais	
Material	ABS
Peso	2 g
Dimensões	30 x 2,3 mm
Furo	3,3 mm
Cor	Preta
Temperatura de operação	-20°C a +55°C
Temperatura de armaz.	-25°C a +75°C
Grau de proteção	IP66

* Respeitando as especificações.

A ACURA pode, sem aviso prévio, realizar alterações ou melhorias aos produtos, assim como interromper sua comercialização.

e-mail: sales@acuraglobal.com I Tel.: +55 11 3028-4600 I www.ACURAGLOBAL.com